仕様側面図

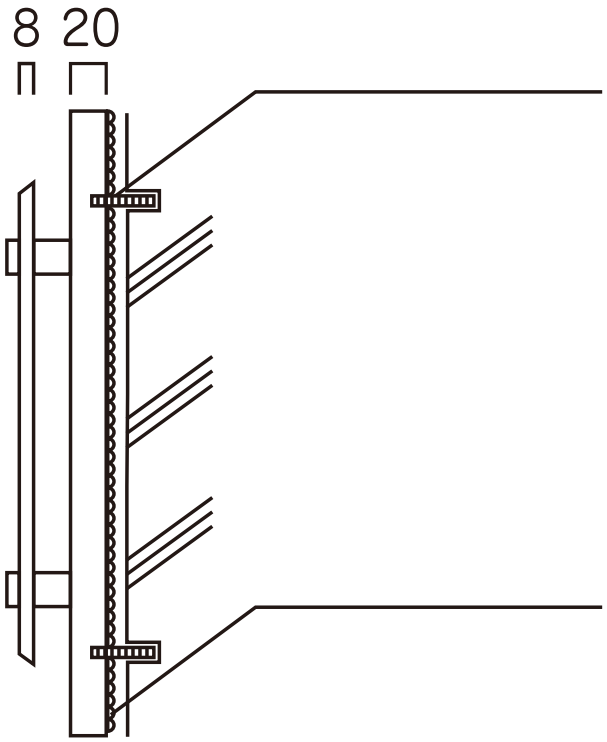

ステンレス ボルトL=50　M6

壁面のボルト受け穴にもボンドを注入してください。
エポキシ系ボンドが最適です。

金属コンクリート用ボンドなどをご利用ください。