▼商品番号TOU-04　【写真NO.0342-07】

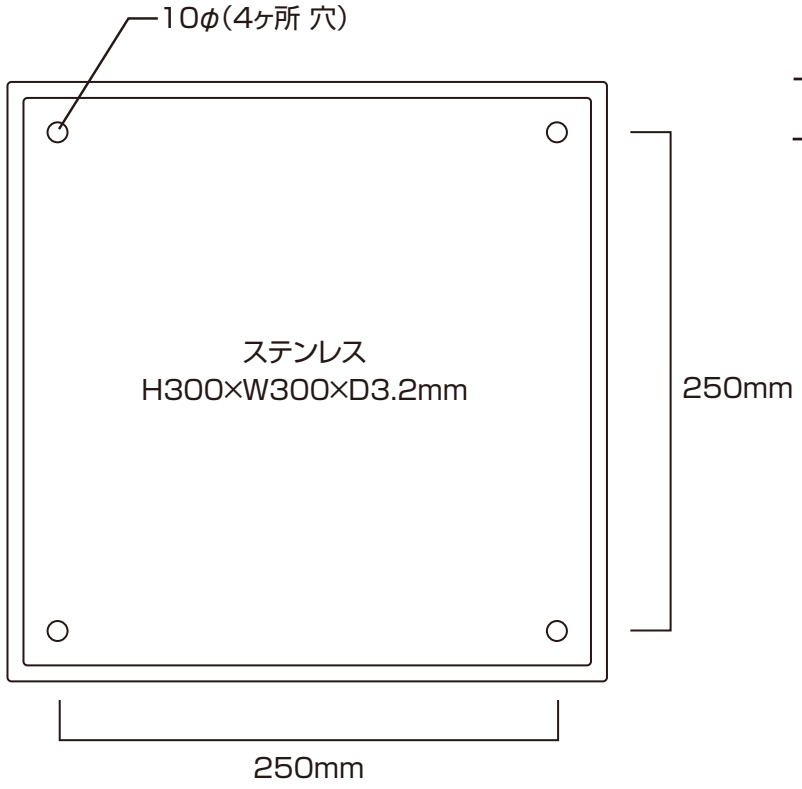

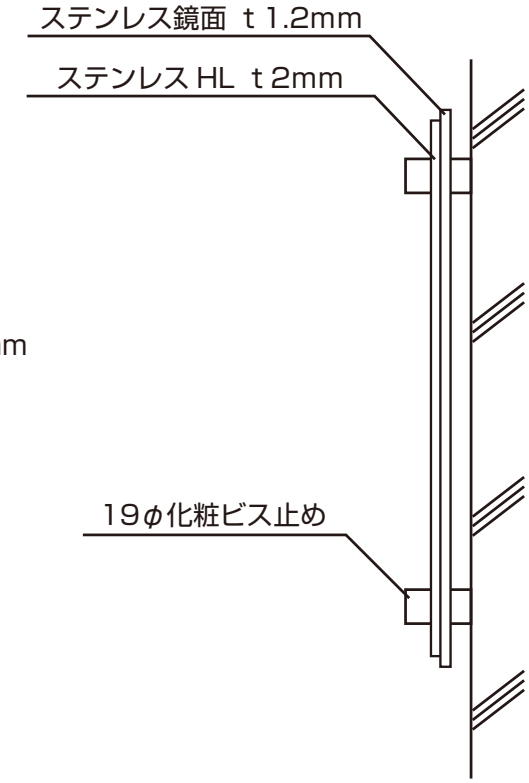
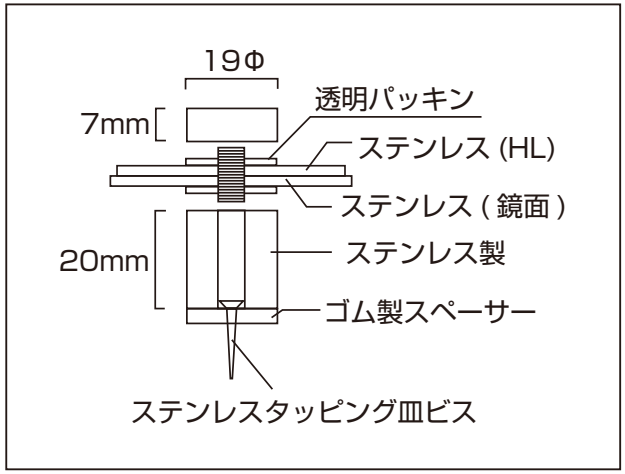
▶ 化粧ビス詳細